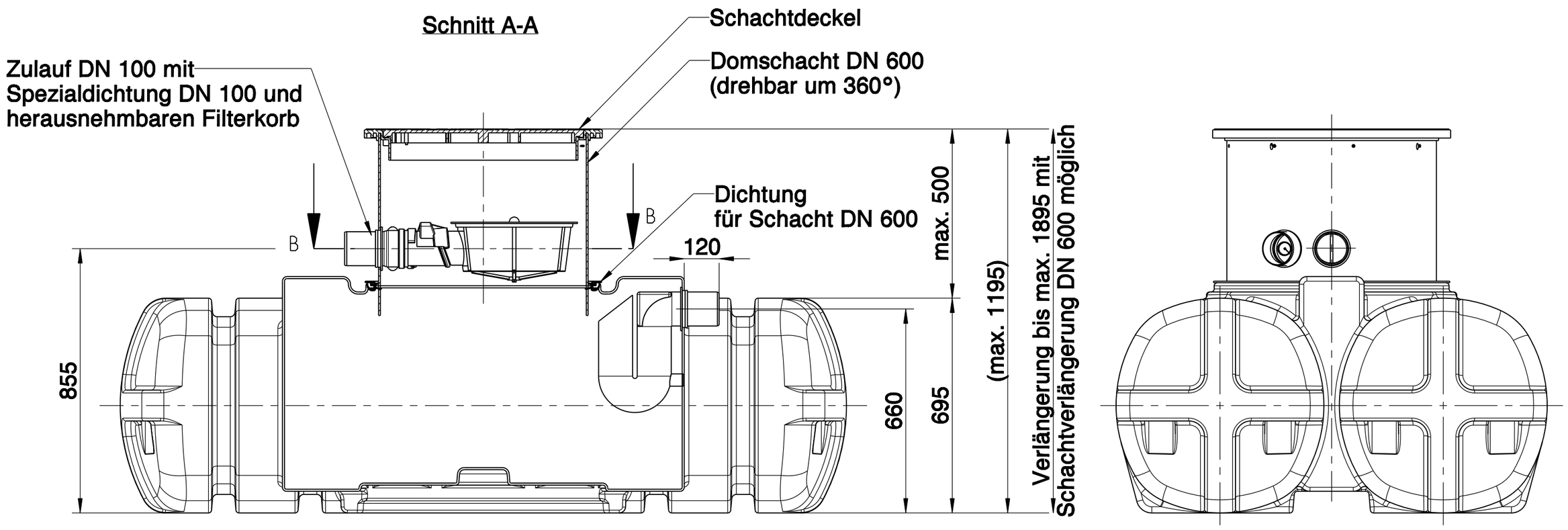

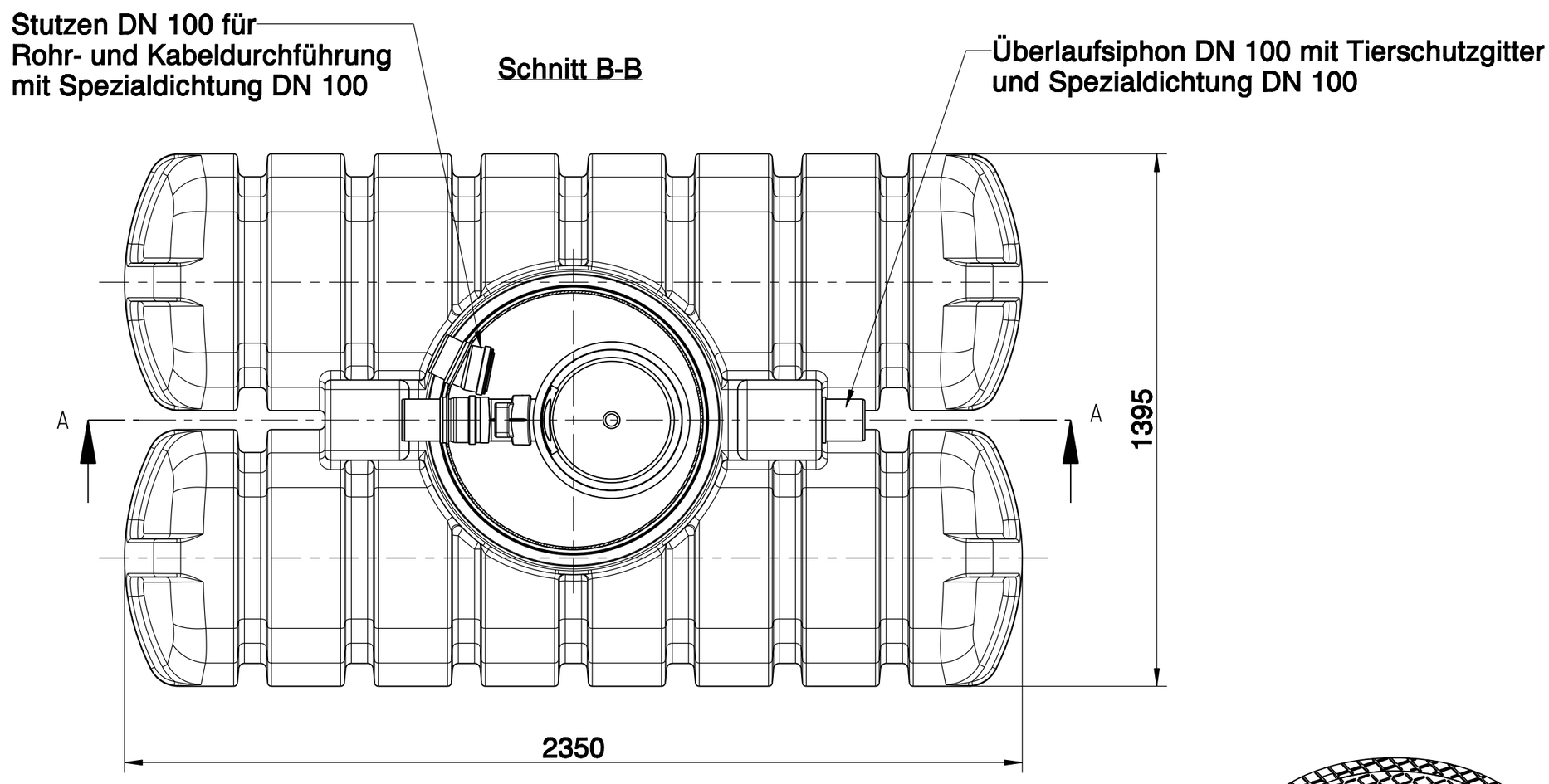

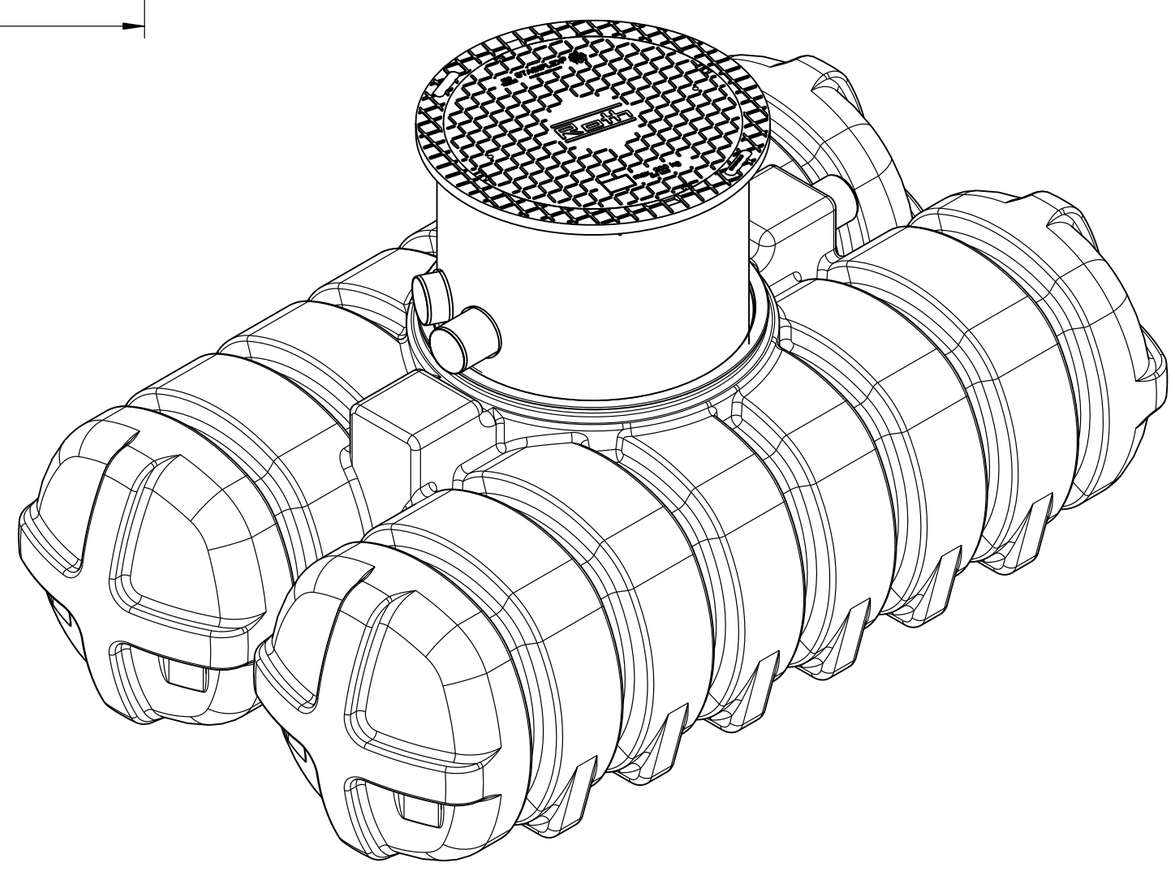

Roth Umwelttechnik ZNL der Roth Werke GmbH	**Regenwasser Twinbloc 1500 L Grundbehälter mit Filterkorb**	Zeichnungs-Nr.: 1007009	Material-Nr.: 1135006124
		Versions-Nr.: 00	Name: M.Karl Datum: 01.09.15