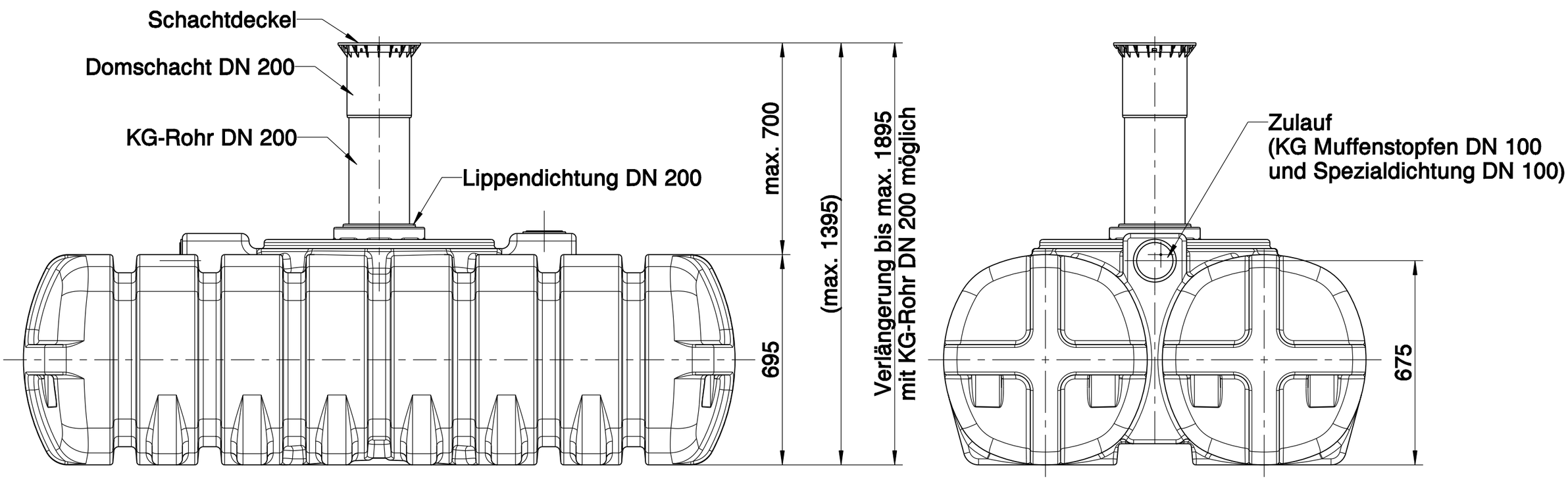

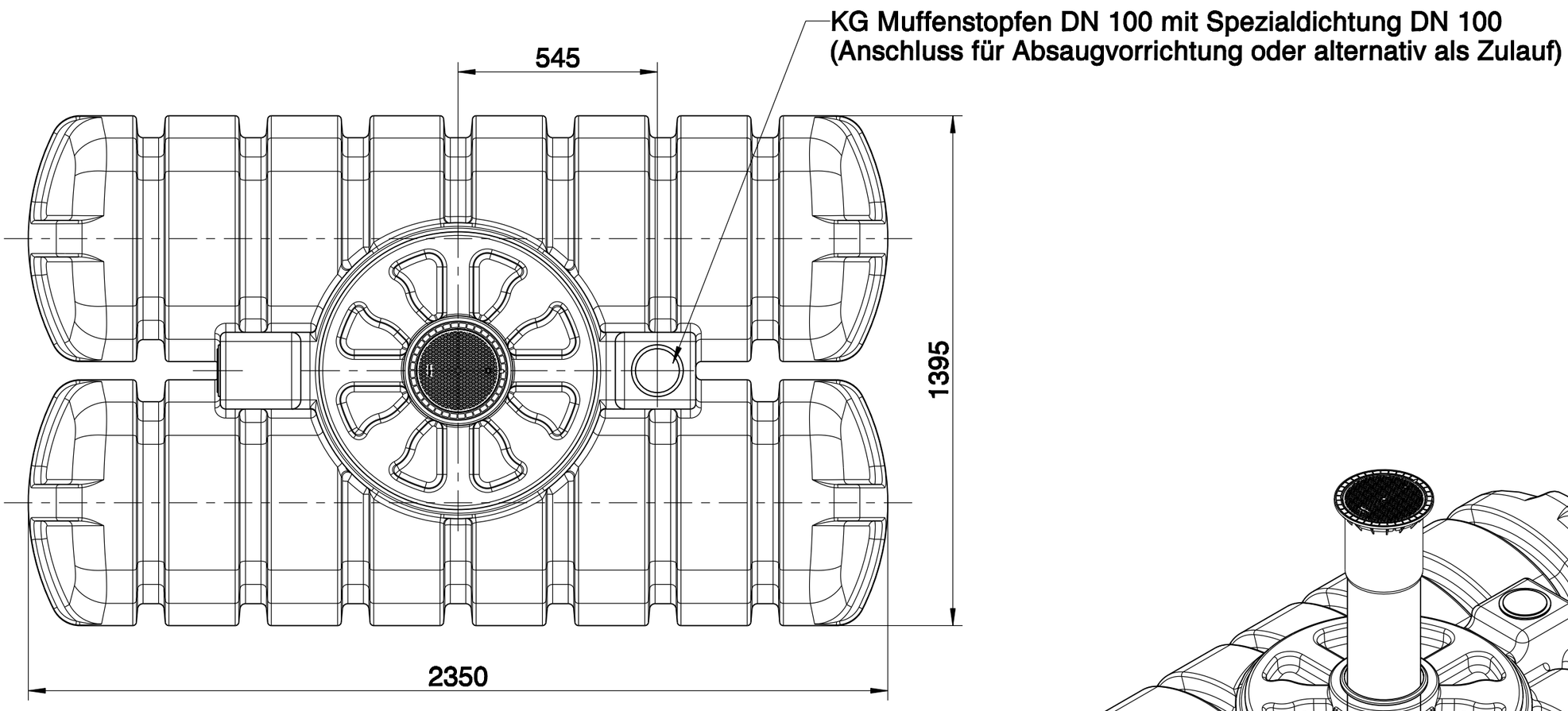

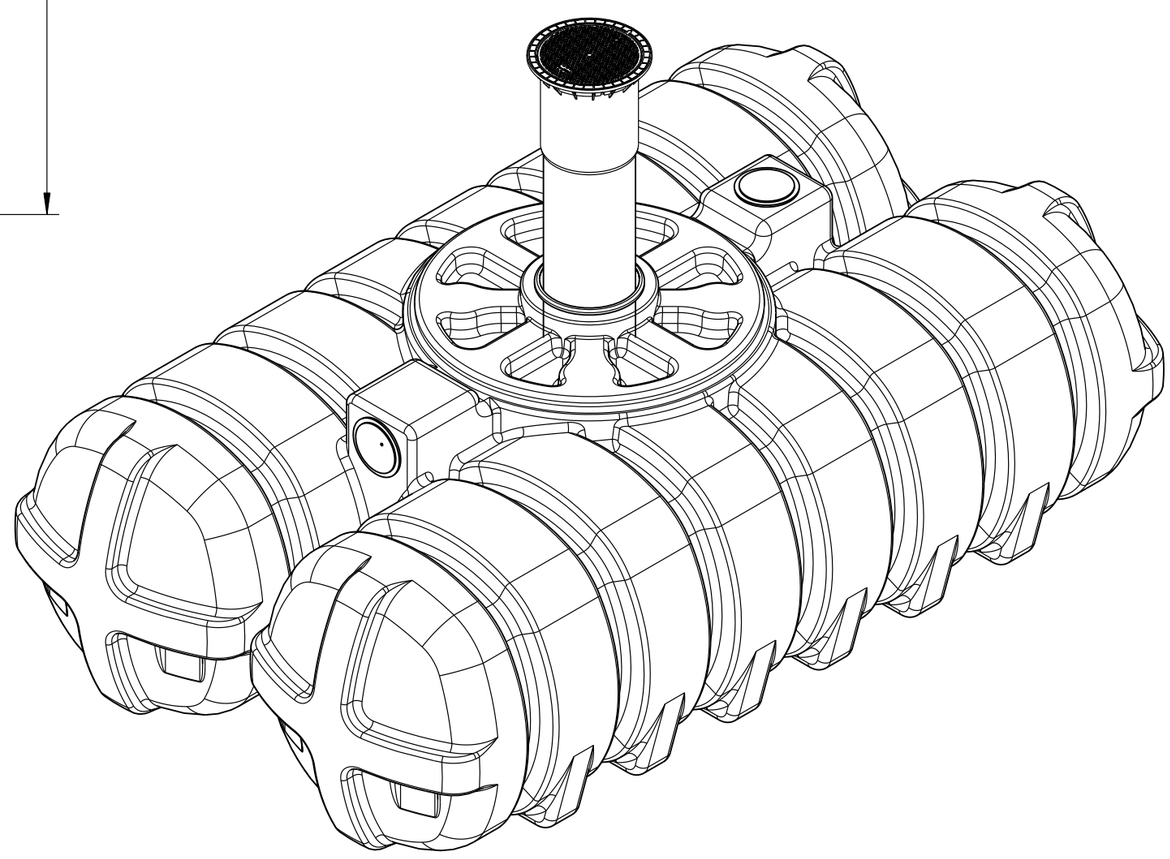

Roth Umwelttechnik ZNL der Roth Werke GmbH	**Abflusslose Sammelgrube Twinbloc 1500 L Schacht DN 200**	Zeichnungs-Nr.: 1006829	Material-Nr.: 1135006780
		Versions-Nr.: 00	Name: M.Karl Datum: 15.07.15