Pruefmaße	CAD Zeichnung nicht manuell ändern	ISO 128

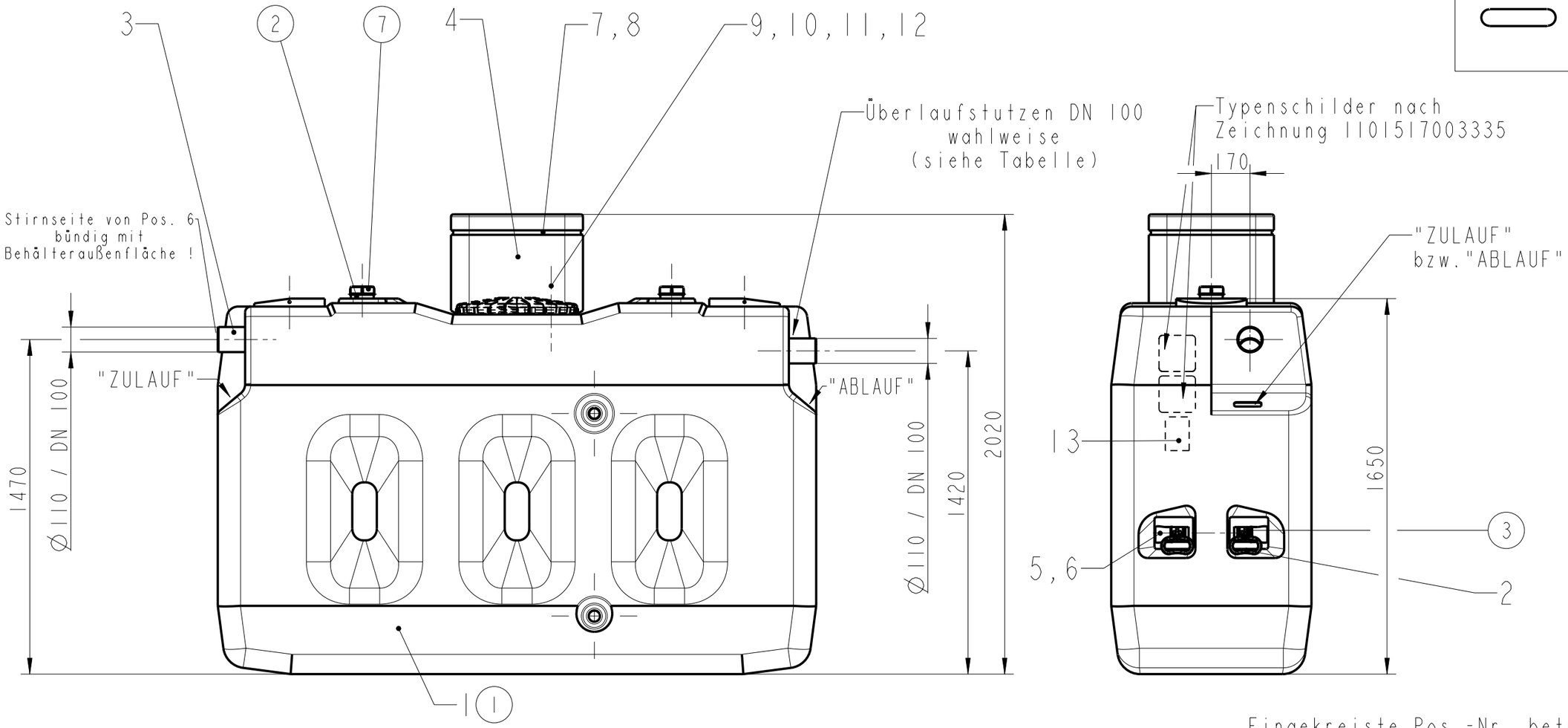

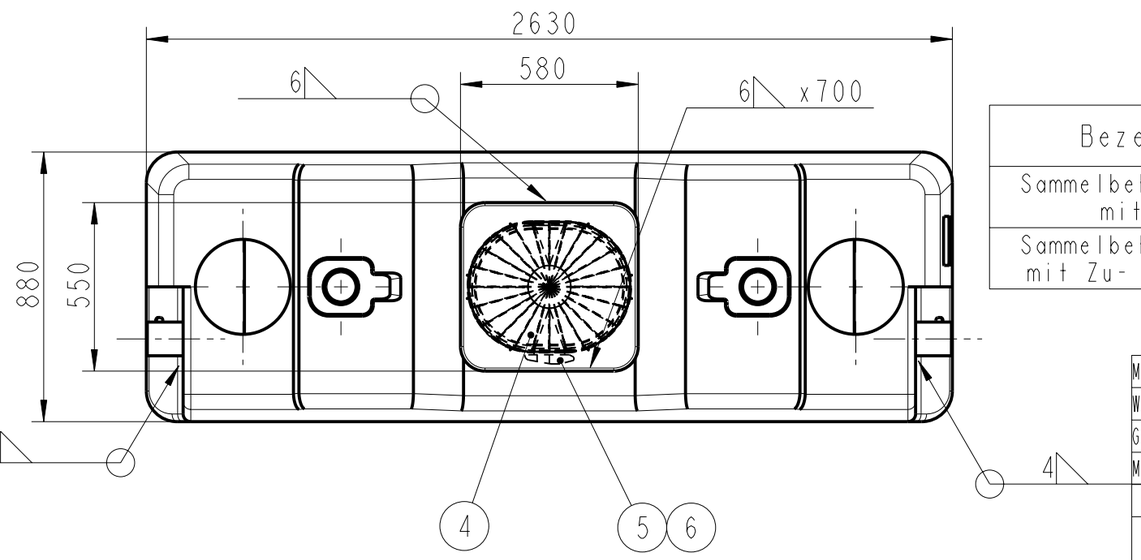

Eingekreiste Pos.-Nr. betreffen
Stückliste "Abwasserbehälter-Rohling 3000 l"
Stücklisten-Nr. 1111263003175

Bezeichnung	Material-Nr.	Baugruppen-Nr. Stücklisten-Nr.
Sammelbehälter 3000 l mit Zulauf	1215000066	1131261003271
Sammelbehälter 3000 l mit Zu- und Überlauf	1215000067	1131261003272

Rev.Nr.	Änderung	Datum	Name
2.0	Ein-und Auslauf geä.	20.01.06	Seibel
1.2	Zu-u.Überlauf DN 100	11.03.99	Seibel
	Pos.9-13 hinzu		
1.1	Behältergeometrie geä	11.09.97	Seibel
	Typenschilder hinzu		

Vert.	Stck.
LPT	1
EK	PDF
AV/FL	PDF
QS	PDF
BIW	PDF
TUD	PDF

Material-Nr	siehe Tabelle		Datum	Name
Werkstoff		gez.	5-Mar-97	Seibel
Gewicht		Farbe	Projekt-nummer	
Maßstab	0.050	Schwindung		
Allgemeintol. nach DIN		Oberflächenbehandlung	Status	Freigabe Seibel
unbemaßte Radien				
unbemaßte Wanddicke				
Sichtfläche				

ROTH WERKE
35232 DAUTPHETAL
Am Seerain
Tel. 06466/922-0
Fax 06466/922-100

Urheberschutzanspruch nach DIN 34

Benennung

SAMMELBEHÄLTER 3000 L

Zeichnung Nr. **1131261003272**

Rev.Nr. 2.0

Ersatz für