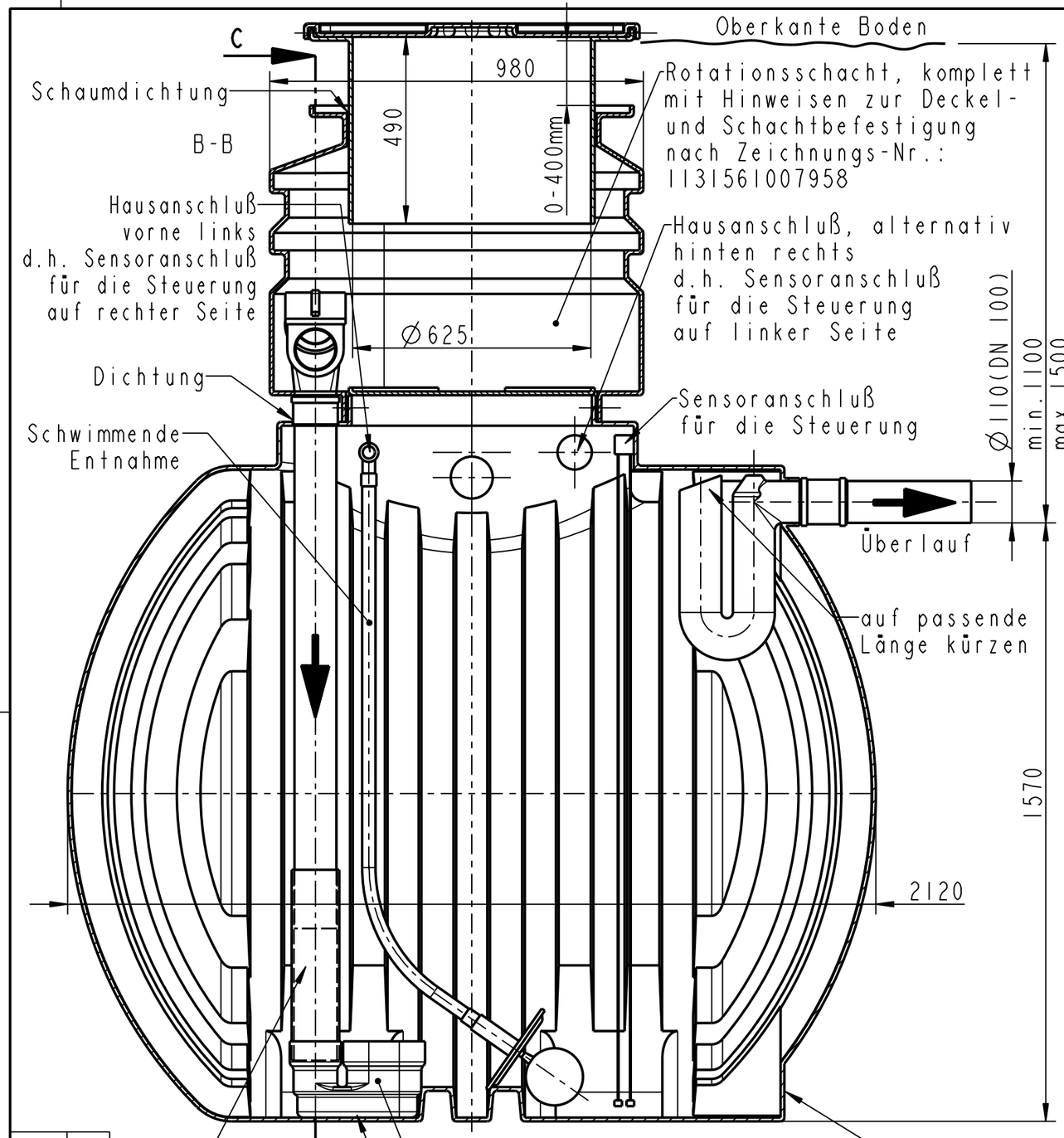

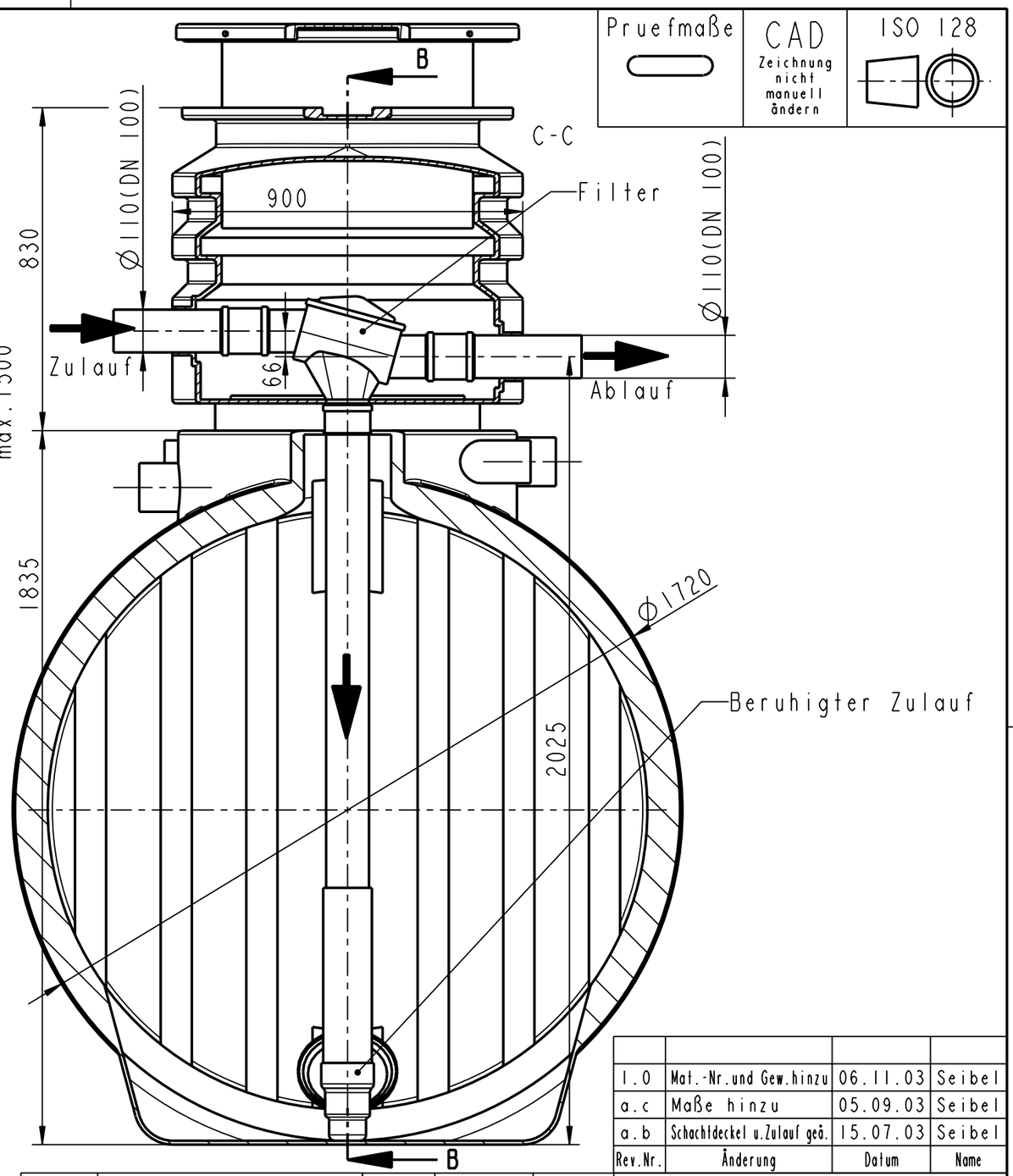

Pruefmaße	CAD Zeichnung nicht manuell ändern	ISO 128

Rev.Nr.	Änderung	Datum	Name
1.0	Mat.-Nr.und Gew.hinzu	06.11.03	Seibel
a.c	Maße hinzu	05.09.03	Seibel
a.b	Schachtdeckel u.Zulauf geä.	15.07.03	Seibel

Vert.	Stck.
LPT	1
EK	PDF
AV/FL	PDF
QS	PDF
HAN	PDF
BIW	PDF
TUD	PDF

				Datum	Name
Material Nr	1135002711				
Werkstoff			gez.	11-Feb-03	SEIBEL
Gewicht	200 KG	Farbe	SCHWARZ	Projekt-nummer	
Maßstab	0.075	Schwindung			
Allgemeintol. nach DIN		Oberflächenbehandlung		Status	Freigabe / Dr.Schr.
unbemaßte Radien					
unbemaßte Wanddicke					
Sichtfläche					

ROTH WERKE
Am Seerain
35232 Dautphetal
Tel. 06466/922-0
Fax 06466/922-100

Urheberschutzanspruch nach DIN 34

Benennung

ERDTANK 3500 L KOMPLETTANLAGE

Zeichnung Nr.	Rev.Nr.
1131561007971	1.0
Ersatz für:	Bl.1 / 1