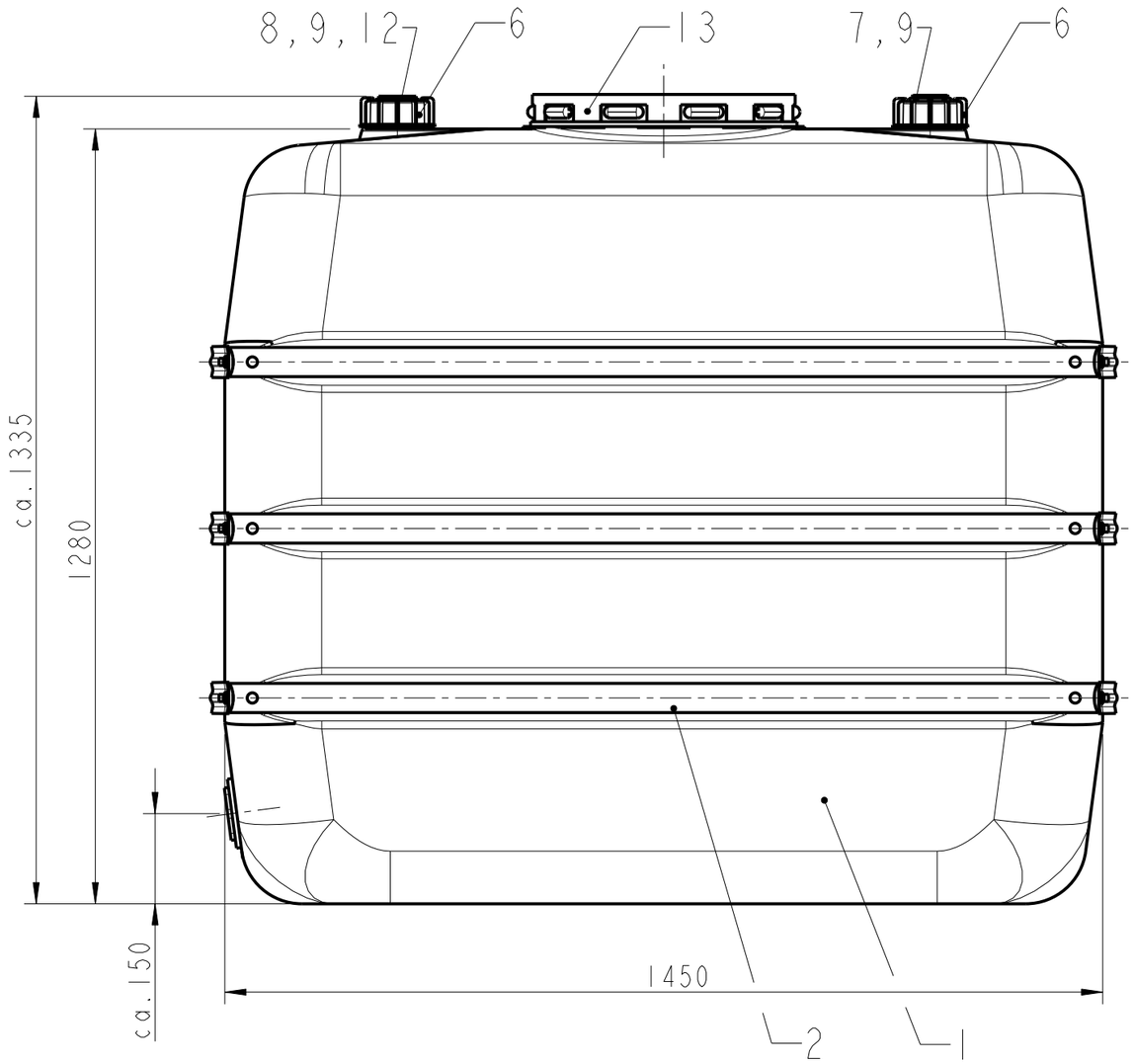

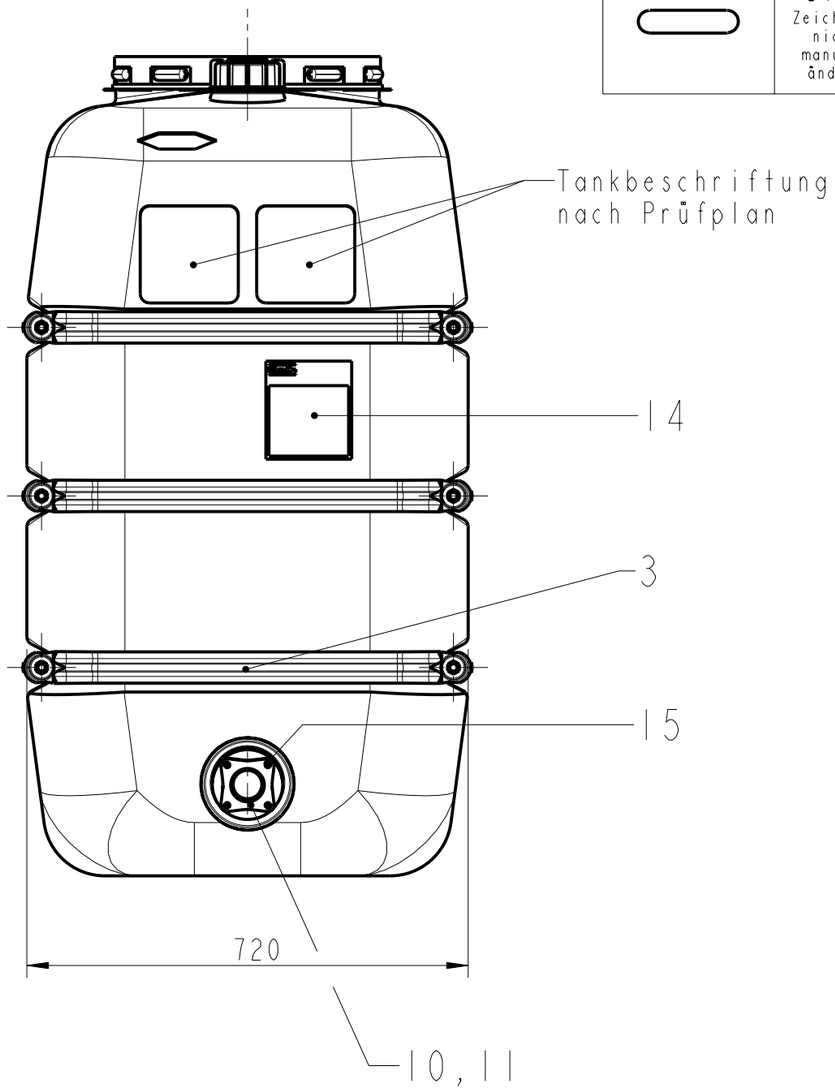

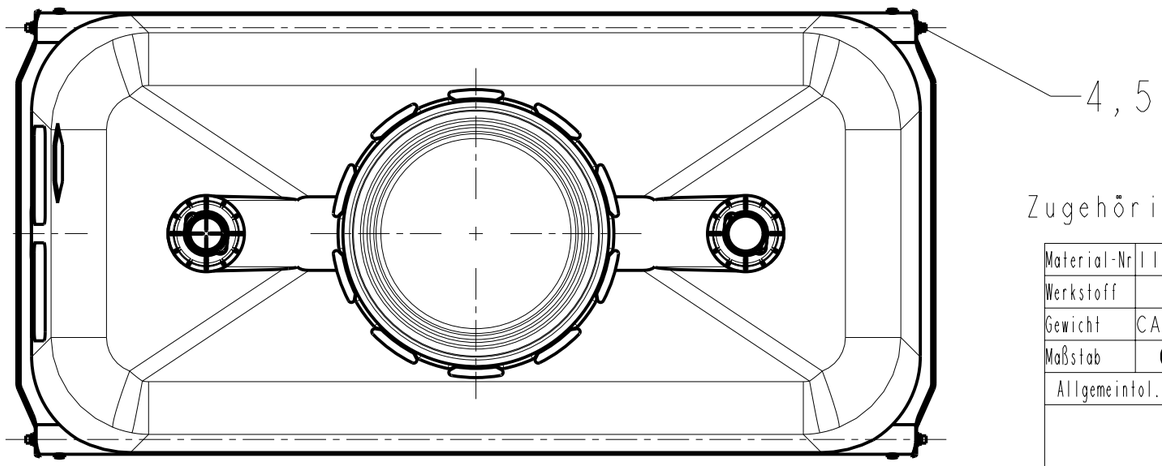

Pruefmaße	CAD Zeichnung nicht manuell ändern	ISO 128

Zugehörige Stücklisten-Nr.: 1131561000071

Rev.Nr.	Änderung	Datum	Name
2.0	BIW-Mat.-Nr.hinzu	26.09.05	Seibel
1.1	Pos.hinzu/bzw.geä.	19.11.01	Seibel
	Mat.-Nr.hinzu		

Vert.	Stck.
LPT	1
EK	PDF
AV/FL	PDF
QS	PDF
HAN	PDF
BIW	PDF
TUD	PDF

				Datum	Name
Material-Nr	1115000296/1215000722				
Werkstoff			gez.	22-Apr-97	Seibel
Gewicht	CA.53 KG	Farbe	GRÜN		
Maßstab	**0.100**	Schwindung			
Allgemeintol. nach DIN		Oberflächenbehandlung	Status	Freigabe	Seibel
unbemaßte Radien					
unbemaßte Wanddicke					
Sichtfläche					

Projektnummer

ROTH WERKE
35232 DAUTPHETAL
Am Seerain
Tel. 06466/922-0
Fax 06466/922-100

Urheberschutzanspruch nach DIN 34

Benennung

REGENWASSER-HAUSSPEICHER 1100L (ERWEITERUNGSSPEICHER)

Zeichnung Nr.: **1131561000071**

Rev.Nr.: **2.0**

Ersatz für:

Bl. **1** / **1**