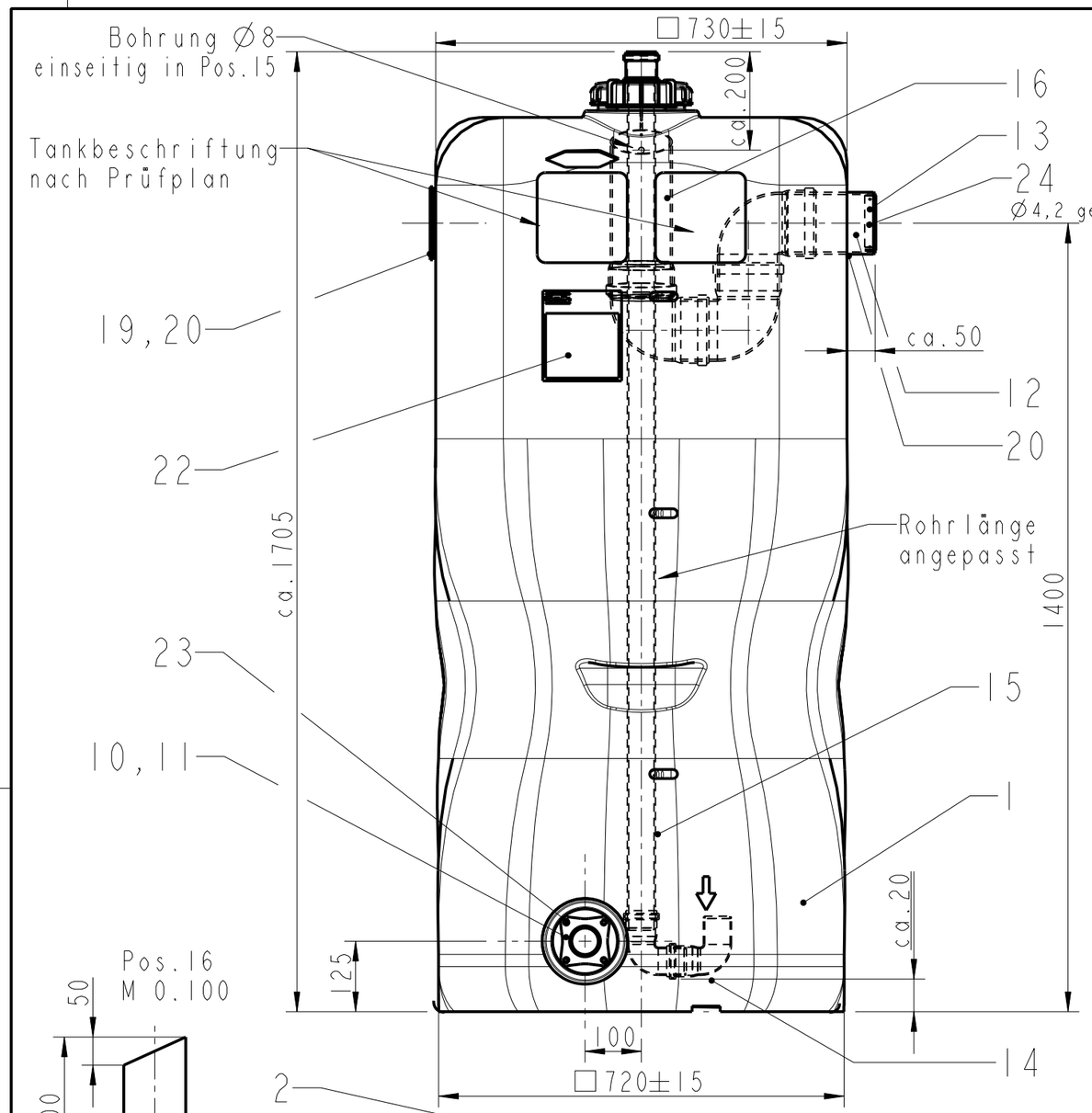

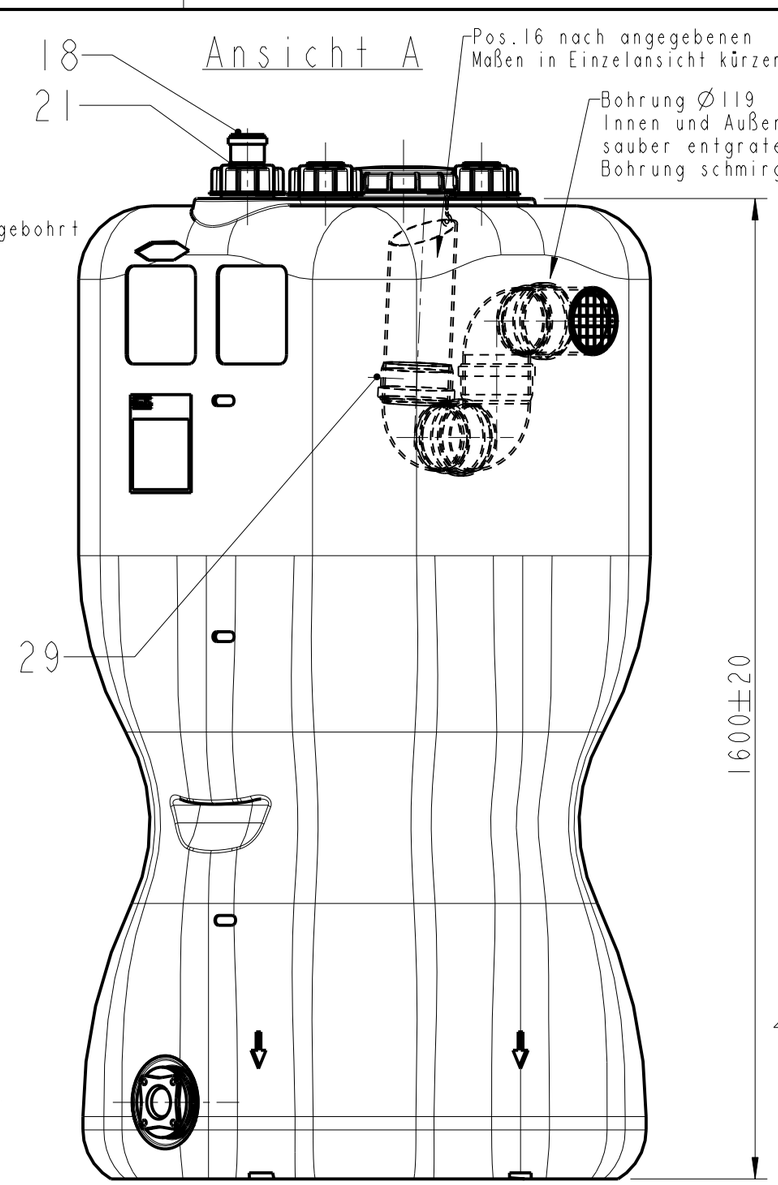

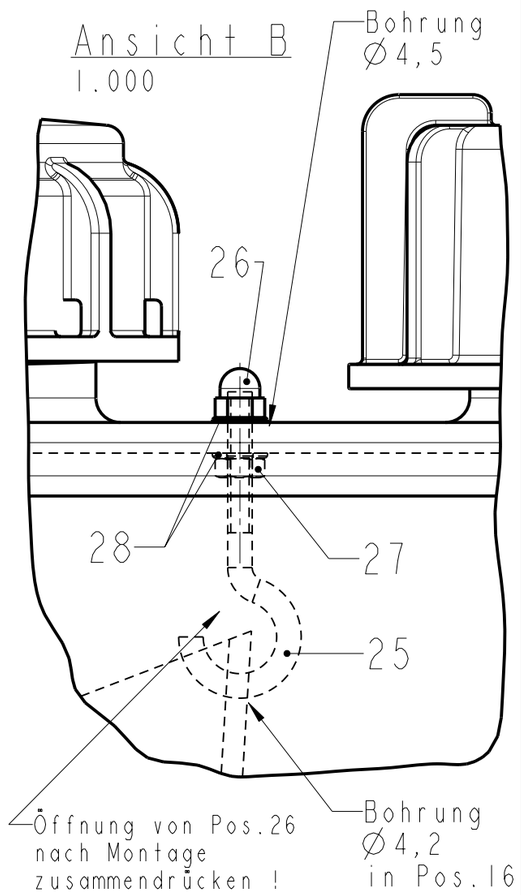

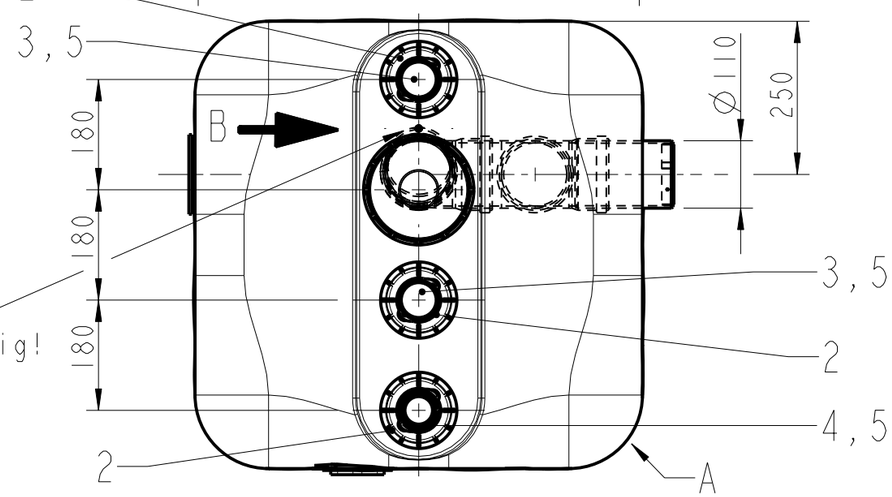

Vert.	Stck.
LPT	1
EK	PDF
AV/FL	PDF
QS	PDF
HAN	PDF
BIW	PDF
TUD	PDF

ACHTUNG !
Behälter nach dem Bohren aussaugen !

Zugehörige Stücklisten-Nr.: 1131561000021

Pruefmaße	CAD	ISO 128
	Zeichnung nicht manuell ändern	

Rev.Nr.	Änderung	Datum	Name
2.0	Griffmulde hinzu	26.09.05	Seibel
1.3	Diverse Notizen hinzu	01.02.02	Seibel
	Überlaufhöhe+Pos.16 geä.		
1.2	Pos.hinzu/bzw.geä.	20.11.01	Seibel
	Mat.-Nr.hinzu		
1.1	Zubehör für RWB hinzu	28.04.97	Seibel
	Variante entfällt		

Material-Nr	1115000293/1215000911		
Werkstoff			
Gewicht	CA.25 KG	Farbe	GRÜN
Maßstab	0.100	Schwindung	
Allgemeintol. nach DIN		Oberflächenbehandlung	
unbemaßte Radien			
unbemaßte Wanddicke			
Sichtfläche			

	Datum	Name
gez.	14-Sep-94	Seibel
Projekt-nummer	14-94-024	
Status	Freigabe	Seibel

ROTH WERKE
35232 DAUTPHETAL
Am Seerain
Tel. 06466/922-0
Fax 06466/922-100

Urheberschutzanspruch nach DIN 34

Benennung

REGENWASSER-HAUSSPEICHER COMPACT 750L (BASISSPEICHER)

Zeichnung Nr.: 1131561000021

Rev.Nr.: 2.0

Ersatz für:

Bl.1 / 1